ELAM FAW 1102D
2023

fawpue.com

Motor diésel: 2.289L
Torque: 206 LBS.pie @ 1700-2300 rpm
Potencia: 110HP

No. Cilindros: 4 en línea

Capacidad de Carga: 3,500 kgs

Capacidad del tanque: 120 L

EMISIÓN CONTAMINANTES:
Euro V

PBV
4,000 KGS

TRANSMISIÓN
Faw Manual
5 velocidades

Equipamiento: Frenos Wabco (hidráulicos), Tambor delantero y trasero, Sistema antibloqueo de frenos ABS, Capacidad Eje Delantero: 1,600 Kgs. Capacidad Eje Trasero: 2,400 Kgs. Cristales Eléctricos, Garantía: 2 años o 2000,000 kms
Paso diferencial: 5,125, Servicio cada 20,000 kms. Estéreo: AM/FM/USB/Auxiliar

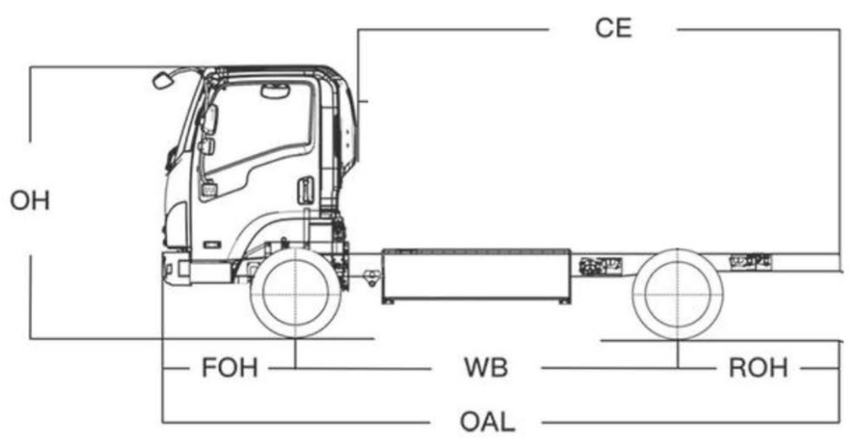

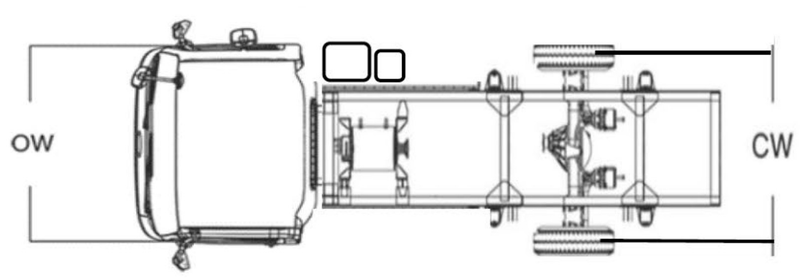

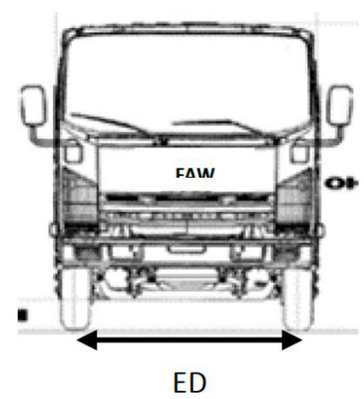

Largo (L)	5,005 mm
Ancho (A)	1,880 mm
Alto (H)	2,180 mm
Distancia entre ejes (WB)	2,485 mm
Entrevía delantera (ED)	1,500 mm

Entrevía trasera (ET)	1,465 mm
Volado delantero (VD)	1,120 mm
Volado trasero (VT)	1,400 mm
Largo máximo carrozable	3,300 mm